Verdichtergehäuse Stufe 1

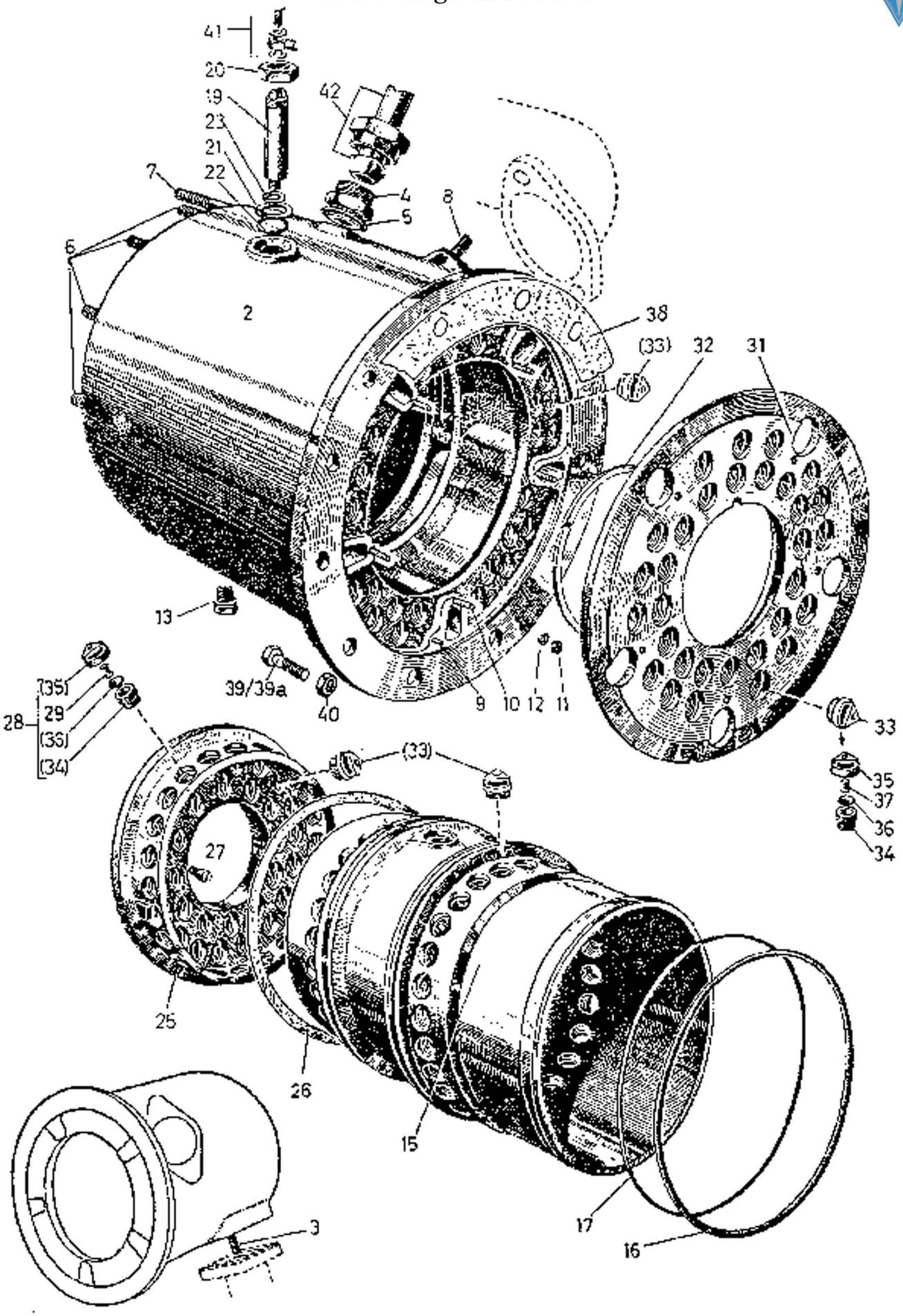

Verdichtergehäuse Stufe 1 * in Abbildung nicht dargestellt

Pos.	Bezeichnung	NR.
	Verdichtergehäuse Stufe 1 mit Einbauteilen	4.00.00
1*	Verdichtergehäuse Stufe 1 kompl.	4.10.00
2	Verdichtergehäuse mit sämtlichen Stiftschrauben	4.10.01
3	Stiftschraube M 12 X 26	1.10.04
4	Schraubstutzen	1.10.06
5	Dichtring A 30 X 36 (Kupfer)	1.10.07
6	Stiftschraube M 12 X 30	4.10.10
7	Stiftschraube M 12 X 115	4.10.11
8	Stiftschraube M 12 X 75	4.10.12
9	Zylinderstift 6 X 10	4.14.09
10	Stiftschraube M 6 X 20	4.10.13
11	Sechskantmutter M 6	4.10.14
12	Zahnscheibe	4.10.15
13	Versclußschraube M 18 X 1,5	11.75.11
13a*	Dichtring 18 X 22	14.25.02
14*	Verdichterlaufbuchse Stufe 1 kompl.	4.11.00
15	Verdichterlaufbuchse Stufe 1	4.11.01
16	Gummiring 212 O	4.11.02
17	Dichtring 260 X 263 X 1,5	4.11.03
18*	Schmierstutzen kompl.	4.12.00
19	Schmierstutzen	4.12.01
20	Sechskantmutter M 20 X 1,5	1.16.02
21	Scheibe 21 X 35 X 3	1.16.03
22	Gummiring	1.16.04
23	Dichtring A 12 X 18 (Weicheisen)	1.16.06
24*	Ventilhut kompl.	4.13.00
25	Ventilhut	4.13.01
26	Dichtring 226 X 245	4.13.02
27	Anschlagbolzen	4.13.03
28	Kugeltellerventil kompl.	4.20.00
(34)	Ventilnippel	4.19.01
(35)	Ventilbrücke	4.19.02
(36)	Ventilteller	4.19.03
29	Ventilfeder (stark)	4.20.04
30*	Spülluft-Ventilplatte kompl.	4.14.00
31	Spülluft-Ventilplatte	4.14.01
32	Innenspanner	4.14.03

33	Kugeltellerventil kompl.		4.19.00
(33)	Kugeltellerventil kompl.		4.19.00
34	Ventilnippel		4.19.01
35	Ventilbrücke		4.19.02
36	Ventilteller		4.19.03
37	Ventilfeder (schwach)		4.19.04
38	Gehäuseflansch-Dichtung		3.10.02
39	Sechskantschraube M 12 X 40		3.10.05
39a	Sechskantschraube M 12 X 45		3.10.19
40	Sechskantmutter M 12		1.10.05
41	Anschlußteile der Schmierölleitung	siehe unter 13.00.00	
42	Kühlwasserleitung von Kühler Stufe 3	siehe unter 12.91.14	